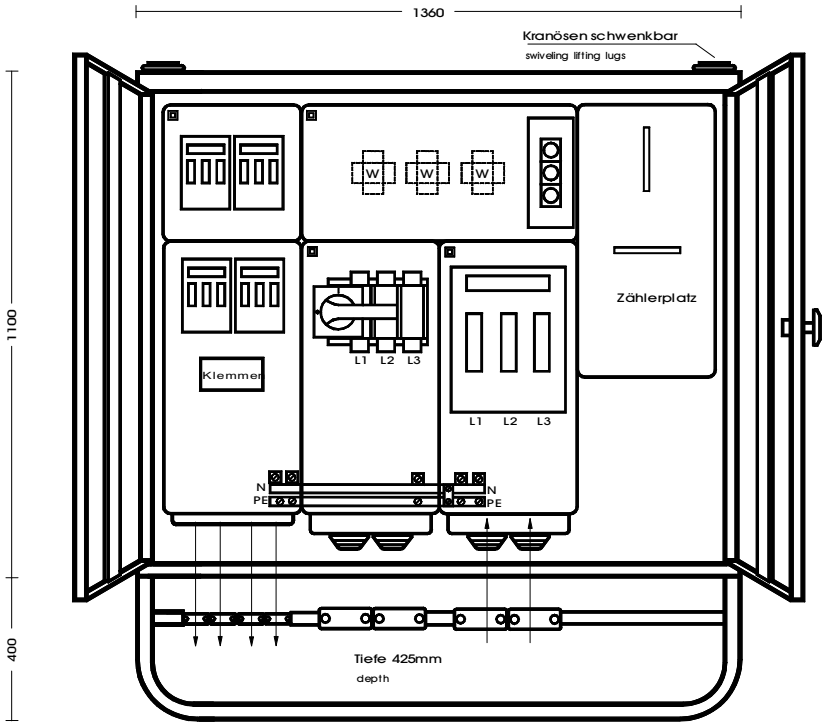

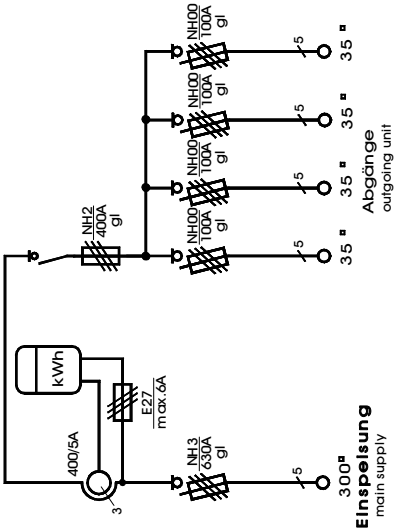

DISTRO - Anschlussschrank im Gehäuse aus verzinktem Stahlblech, pulverbeschichtet **RAL 1021**, bestückt mit:

1 Anschluss über Sicherungslasttrennschalter Gr.2
1 Wandlerplatz mit 3 Wandlern 400/5A
1 Zählerplatz
1 Hauptsicherung als Lasttrennschalter mit Sicherung Größe NH1
4 Abgänge über Sicherungslasttrennschalter Gr.00 (auf Klemmen 35mm²)

Typ: AVW 400-14/4x1

Schrank komplett mit Untergestell