Entspricht der Norm NIN 2020 T7.04

	Anschlussverteilerschrank
	Anschlusswert: 87 kVA; 230/400V, 50Hz Schutzart: offen/geschlossen IP 21/44 Gewicht ca. 80kg, Gehäuse AV 2B
	mit montiertem Untergestell, UAV 2B mit montiertem Sicherungszubehör.
	Made in Germany
Angebot Nr.	**180855**
Typ/Type:	**AV 125-20-Kran**

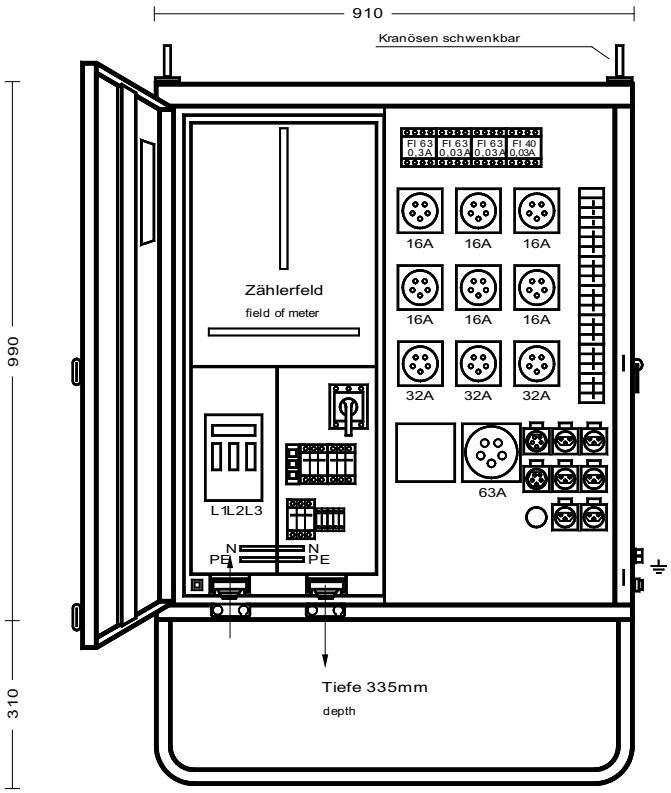

Nicht zum Anschluss von Geräten mit frequenzgesteuertem Antrieb geeignet!

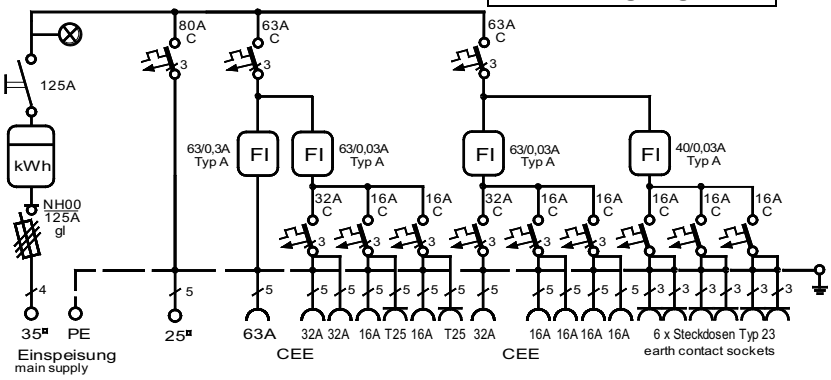

DISTRO - Anschlussverteilerschrank im Gehäuse aus verzinktem Stahlblech, pulverbeschichtet RAL 1021, bestückt mit:

1 Anschluss über Sicherungslasttrennschalter Gr.00/125A
1 Zählerplatz, isogekapselt
1 Hauptschalter 3-pol. I_U = 125A
1 Phasenkontrollleuchte

1 Leitungsschutzschalter 80A, 3-pol. C-Kennl.
1 Klemmenabgang 5x25mm²

1 Leitungsschutzschalter 63A, 3-pol. C-Kennl.
1 FI-Schutzschalter 4-polig, 63 A, $I_{\Delta N}$ = 0,3 A, Typ A
1 CEKON Steckdose 5-pol. 63 A
1 FI-Schutzschalter 4-polig, 63 A, $I_{\Delta N}$ = 0,03 A, Typ A
2 CEKON Steckdosen 5-pol. 32 A über 1 LS 32 A, 3-pol. C - Kennl.
2 CEKON Steckdosen 5-pol. 16 A über LS 16 A, 3-pol. C - Kennl., parallel dazu 2 Steckdosen Typ 25, 400V

1 Leitungsschutzschalter 63A, 3-pol. C-Kennl.
1 FI-Schutzschalter 4-polig, 63 A, $I_{\Delta N}$ = 0,03 A, Typ A
1 CEKON Steckdose 5-pol. 32 A über LS 32 A, 3-pol. C - Kennl.
4 CEKON Steckdosen 5-pol. 16 A über 2 LS 16 A, 3-pol. C - Kennl.
1 FI-Schutzschalter 4-polig, 40 A, $I_{\Delta N}$ = 0,03 A, Typ A
6 Steckdosen Typ 23, 230V über 3 LS C 16A, 1pol.